PLACA DE SUJECCION DE MURO

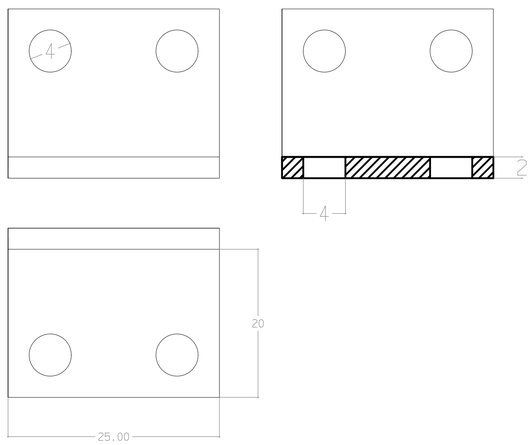

PLACA DE SUJECCION DE CABLE

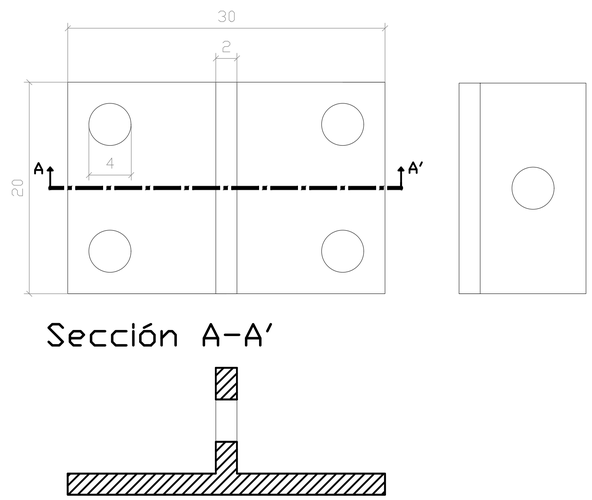

TORNILLO

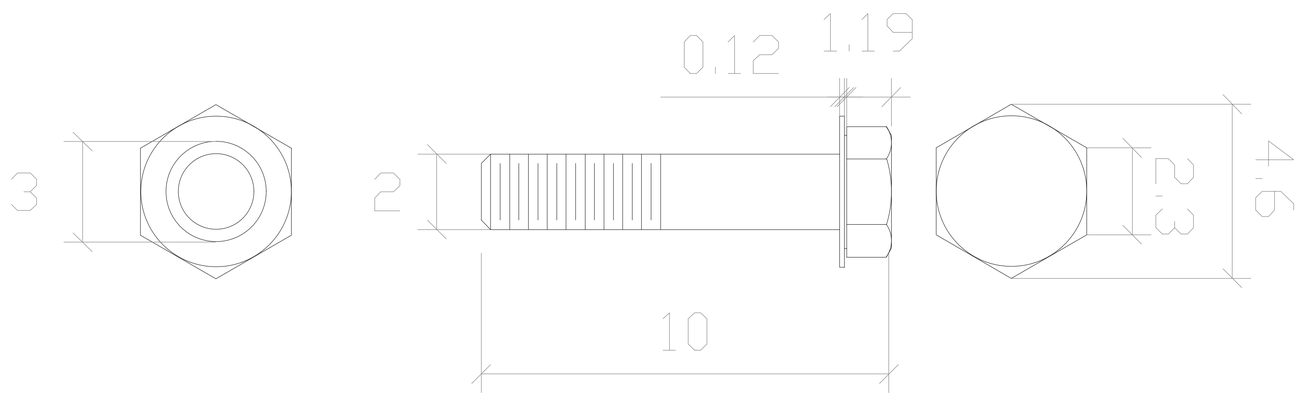

PLACAS METALICAS DE SUJECCION Y TORNILLO	Cotas en cm